ET 20

Гусеничные экскаваторы с выносом задней части

ET20 – Эволюция вашей рабочей среды.

Компания Wacker Neuson представляет новые стандарты для компактных экскаваторов в моделях нового поколения класса 1,7-2,4 тонн. Хорошо зарекомендовавшие себя инновации сохранены в сочетании с абсолютно новыми разработками. Результат - полностью обновленный, вплоть до мельчайших деталей, класс машин, который обеспечивает высокую эффективность и производительность.

- Кабина с обновленным инновационным дизайном. Модернизированная кабина экскаваторов модельного ряда ET представляет собой новые стандарты, касающиеся планировки, безопасности и удобства для пользователя, благодаря полностью измененной внутренней компоновке.
- Мощность и эффективность. Дизельные двигатели большого объема и новая инновационная гидравлическая система определяют новые стандарты эксплуатации.
- Максимальное подсоединение дополнительного оборудования – до 4-х вспомогательных контуров управления. Все экскаваторы модельного ряда ET могут поставляться с завода в исполнении, включающем вплоть до 4-х вспомогательных контуров управления для дополнительного оборудования.
- Каждый экскаватор модели ET оснащен собственной оптимизированной ходовой частью для обеспечения максимальной

устойчивости и высоких ходовых качеств при ежедневной эксплуатации в тяжелых условиях.

- Каждый экскаватор модели ET имеет собственную оптимизированную систему стрелы с различной длиной рукояти ковша. Благодаря усиленной системе стрелы, которая позволяет выбрать два варианта длины рукояти ковша, каждая машина достигает максимального усилия копания и объемов выемки грунта.

Технические характеристики

Рабочие параметры	
Транспортный вес мин.	1.862 кг
Рабочая масса	2.005 - 2.324 кг
Разрывное усилие макс.	12,5 кН
Усилие подъема макс.	18,8 кН
Глубина черпания макс. макс.	2.683 мм
Высота разгрузки	2 713 - 2 836 мм
Радиус черпания макс. макс.	4.317 мм
Д x Ш x В мин.	4049 x 990 x 2295 мм
Параметры двигателя	
Изготовитель двигателя	Yanmar
Тип двигателя	3TNV76
двигатель	3-цилиндровый дизельный двигатель с водяным охлаждением
Рабочий объем	1.116 см^3
Число оборотов	2.200 1/мин
Мощность двигателя в соотв. с ISO	13,4 кВт
аккумулятор Напряжение	44 Ач
Емкость топливного бака	24 л
Гидравлическая установка	
Рабочий насос	Двойной насос переменной мощности с 2-мя шестеренчатыми насосами
Производительность подачи макс.	23,8 л/мин
Рабочее давление для рабочей и тяговой гидравлики	200 бар
Рабочее давление Поворотный механизм	150 бар
Число оборотов платформы	10 1/мин
гидравлический бак Содержание	19 л
комплект колес	
Скорость передвижения макс.	4,1 км/ч
Ширина гусеницы	250 мм
Дорожный просвет	170 мм
Отвальный щит	
Ширина	990 мм
Высота	220 мм

Ход поршня типового отвала выше уровня грунта	220 мм
Ход поршня типового отвала ниже уровня грунта	300 мм
Уровень шума	
уровень шума (LwA) в соотв. с 2000/14/EC	93 дБ(A)
Кабина - уровень звукового давления LpA в соотв. с ISO 6394	75,8 дБ(A)

Размеры

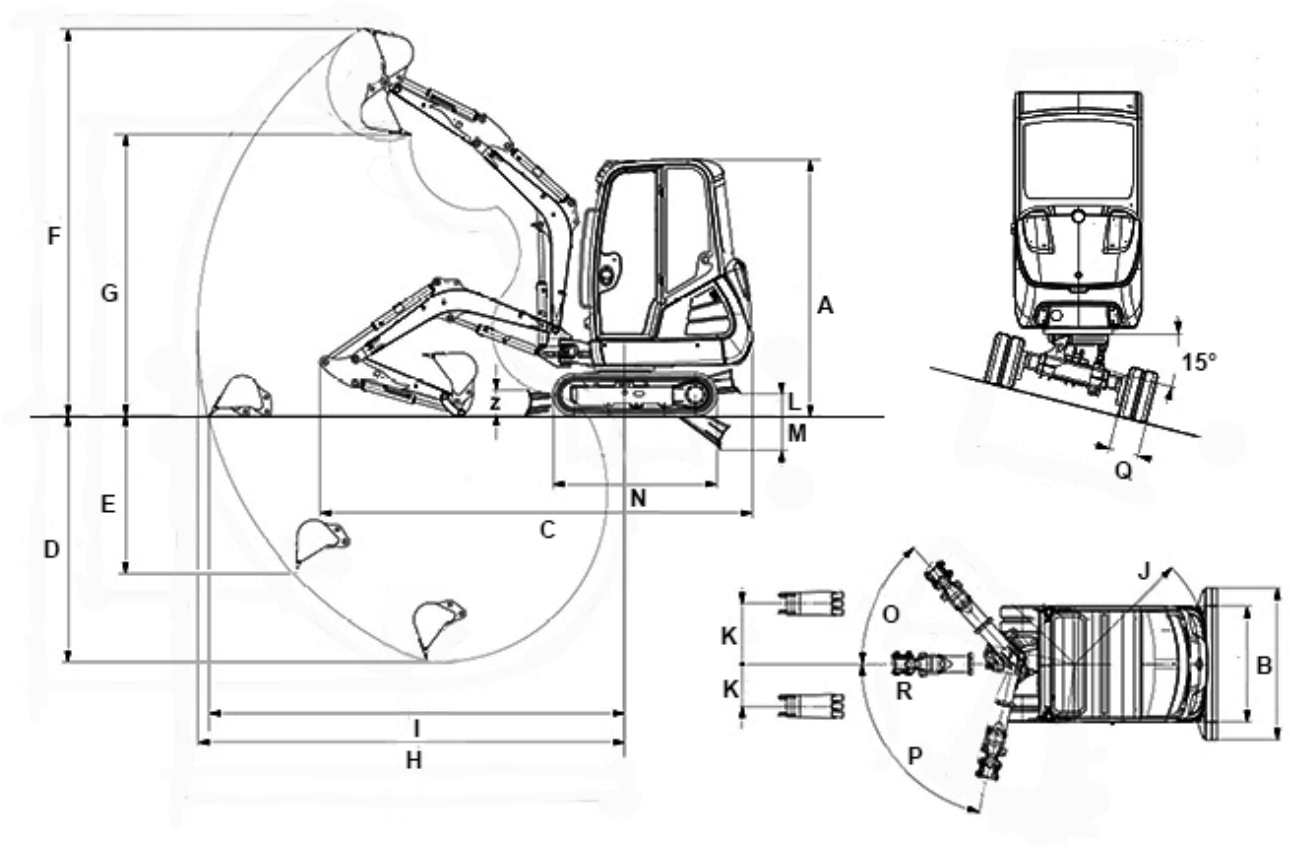

			Система VDS
A	Высота	2.295 мм	2.388 мм
B	Ширина платформы	990 мм	990 мм
B	Ширина ходовой части в сдвинутом состоянии	990 мм	990 мм
B	Ширина ходовой части в раздвинутом состоянии (только для телескопической ходовой части)	1.300 мм	1.300 мм
B	Ширина Отвал	990 мм	990 мм
B	Ширина Ширина отвала с расширителем (только для телескопической ходовой части)	1.300 мм	1.300 мм
C	Транспортировочная длина	4.049 мм	4.024 мм
D	Глубина черпания макс. Макс. (короткая рукоять	2.483 мм	2.391 мм

	ковша)		
D	Глубина черпания макс. Макс. (длинная рукоять ковша)	2.683 мм	2.590 мм
E	Глубина копания Макс., по вертикали (короткая рукоять ковша)	1.660 мм	1.567 мм
E	Глубина копания Макс., по вертикали (длинная рукоять ковша)	1.845 мм	1.752 мм
F	Высота копания Макс. (короткая рукоять ковша)	3.836 мм	3.929 мм
F	Высота копания Макс. (длинная рукоять ковша)	3.959 мм	4.052 мм
G	Высота разгрузки макс. Макс. (короткая рукоять ковша)	2.713 мм	2.805 мм
G	Высота разгрузки макс. Макс. (длинная рукоять ковша)	2.836 мм	2.928 мм
H	Радиус черпания макс. Макс. (короткая рукоять ковша)	4.129 мм	4.129 мм
H	Радиус черпания макс. Макс. (длинная рукоять ковша)	4.317 мм	4.317 мм
I	Радиус действия Макс. на уровне грунта (короткая рукоять ковша)	4.031 мм	4.005 мм
I	Радиус действия Макс. на уровне грунта (длинная рукоять ковша)	4.225 мм	4.201 мм
J	Радиус поворота задней части Мин.	1.169 мм	1.169 мм
K	Перемещение стрелы макс., к центру ковша, вправо	516 мм	516 мм
K	Перемещение стрелы макс., к центру ковша, влево	359 мм	359 мм
L	Высота подъема макс. отвала экскаватора выше уровня грунта (короткого)	216 мм	264 мм
L	Высота подъема макс. отвала экскаватора выше уровня грунта (длинного)	299 мм	353 мм
M	Глубина копания макс. отвала экскаватора ниже уровнем грунта (короткого)	297 мм	255 мм
M	Глубина копания макс. отвала экскаватора ниже	362 мм	312 мм

	уровня грунта (длинного)		
N	Длина Общая длина гусеничного движителя (типовая ходовая часть)	1.708 мм	1.709 мм
--	Длина Длина гусеничного движителя с ведущим колесом (типовая ходовая часть)	1.325 мм	1.326 мм
O	Угол поворота макс. системы стрелы вправо	48 °	48 °
P	Угол поворота макс. системы стрелы влево	77 °	77 °
R	Радиус поворота стрелы центральный	1.666 мм	1.666 мм
--	Радиус поворота стрелы правый	1.582 мм	1.582 мм
--	Радиус поворота стрелы левый макс.	1.356 мм	1.356 мм
--	Радиус поворота стрелы левый блокирования	1.449 мм	1.450 мм
Z	Высота Отвал	230 мм	230 мм

VA...шарнирная стрела ds... рукоять стрелы

Примечание
Обратите внимание, что доступность различных видов оборудования может варьироваться в зависимости от страны, в которой находится заказчик. Вполне возможно, что определенная информация или выпускаемый продукт могут быть недоступны в вашей стране. Более точная информация о мощности двигателя приведена в руководстве по эксплуатации; фактическая отдаваемая мощность может изменяться в зависимости от условий эксплуатации.
За исключением ошибок и пропусков. Изображения.
Copyright © 2018 Wacker Neuson SE.